VALVOLE A FARFALLA
VF-73

CE Ex II 2 G/D T.F. 02

Valvole a farfalla centriche serie VF-73, disponibili in varie combinazioni di materiali con rating massimo PN 16.

Certificate AT.EX. per le zone 1 e 21.

Versioni disponibili

- VF-730 wafer
- VF-733 lug
- VF-737 flangiate

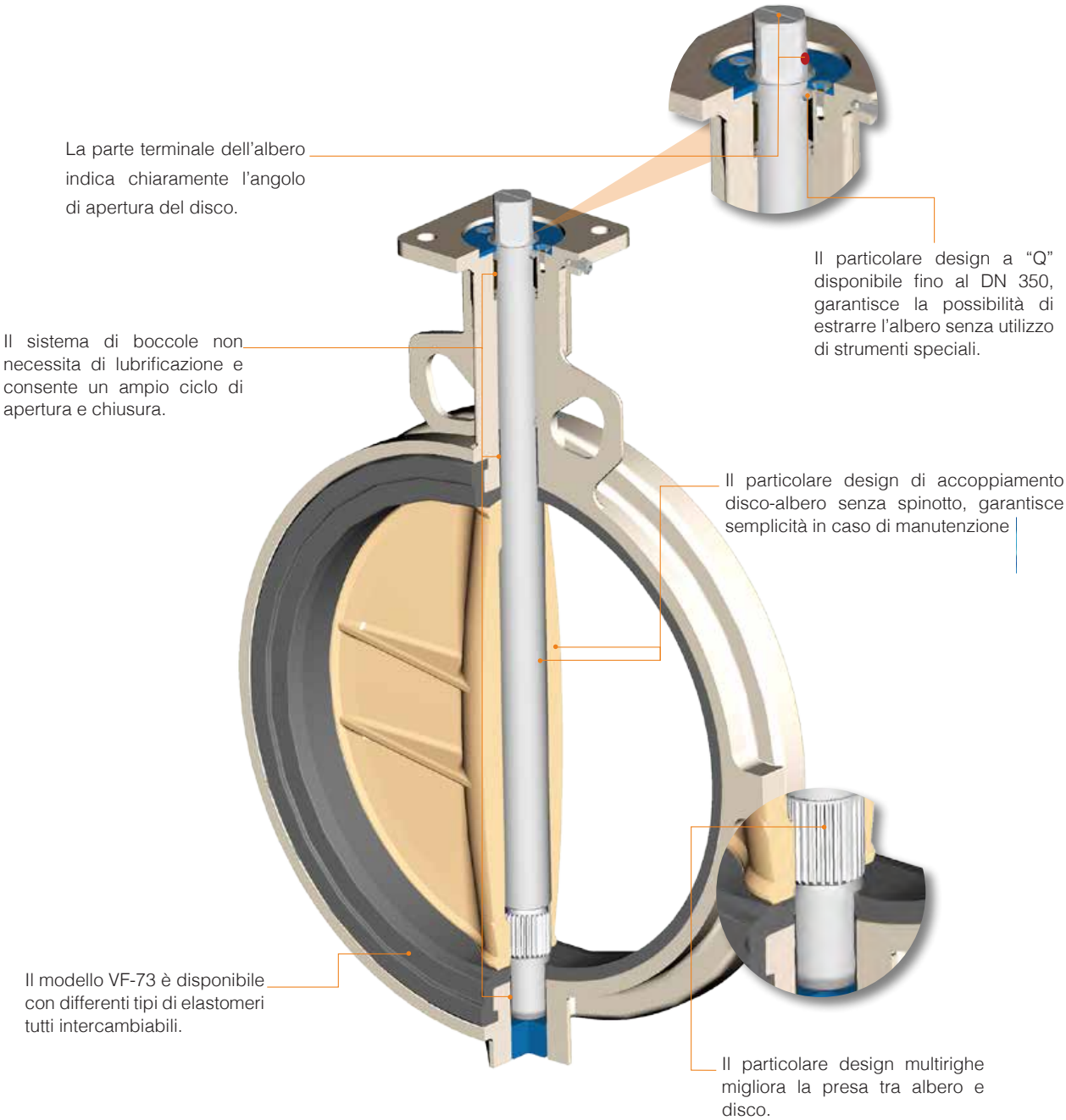

La documentazione tecnica è aggiornata alla data dell'edizione; le caratteristiche tecniche si intendono a titolo puramente indicativo e non vincolante.
Possibili modifiche al prodotto possono essere realizzate senza obbligo di preavviso.
© Valsar 2018

VALVOLE A FARFALLA

VF-73

CE Ex II 2 G/D T.F. 02

Caratteristiche tecniche

- Corpo in ghisa sferoidale con verniciatura epossidica, in acciaio al carbonio o in acciaio inox.
- Scartamento in accordo allo standard ISO 5752, API 609.
- Disco in ghisa sferoidale con rivestimento in nylon 11, in acciaio inox, in bronzo-alluminio.
- Disco senza spinotto che permette un facile smontaggio.
- Design in accordo alla ISO 5208.
- Tenuta senza perdite in accordo alla ISO 5208 rate A.
- Idonee per flusso bidirezionale.
- Movimento apertura/chiusura del disco a 90°.
- Comando a leva lucchettabile o con riduttore ad ingranaggi e volantino.
- Flangetta superiore in accordo allo standard ISO 5211.
- Adatte per flange PN 10 / PN 16 e anche ANSI 150.
- Rating PN 16.
- Pressione di esercizio massima 16 bar.
- Prove idrauliche di tenuta in accordo alla normativa ISO 5208.
- Corpo provato a 24 bar.
- Sede provata a 18 bar.
- Prove pneumatiche di tenuta in accordo alla normativa ISO 5208.
- Sede provata a 6 bar.

La documentazione tecnica è aggiornata alla data dell'edizione; le caratteristiche tecniche si intendono a titolo puramente indicativo e non vincolante.
Possibili modifiche al prodotto possono essere realizzate senza obbligo di preavviso.
© Valsar 2018

VALVOLE A FARFALLA
VF-73

CE Ex II 2 G/D T.F. 02

SERIE VF-73 IN GHISA DN 40 – DN 300

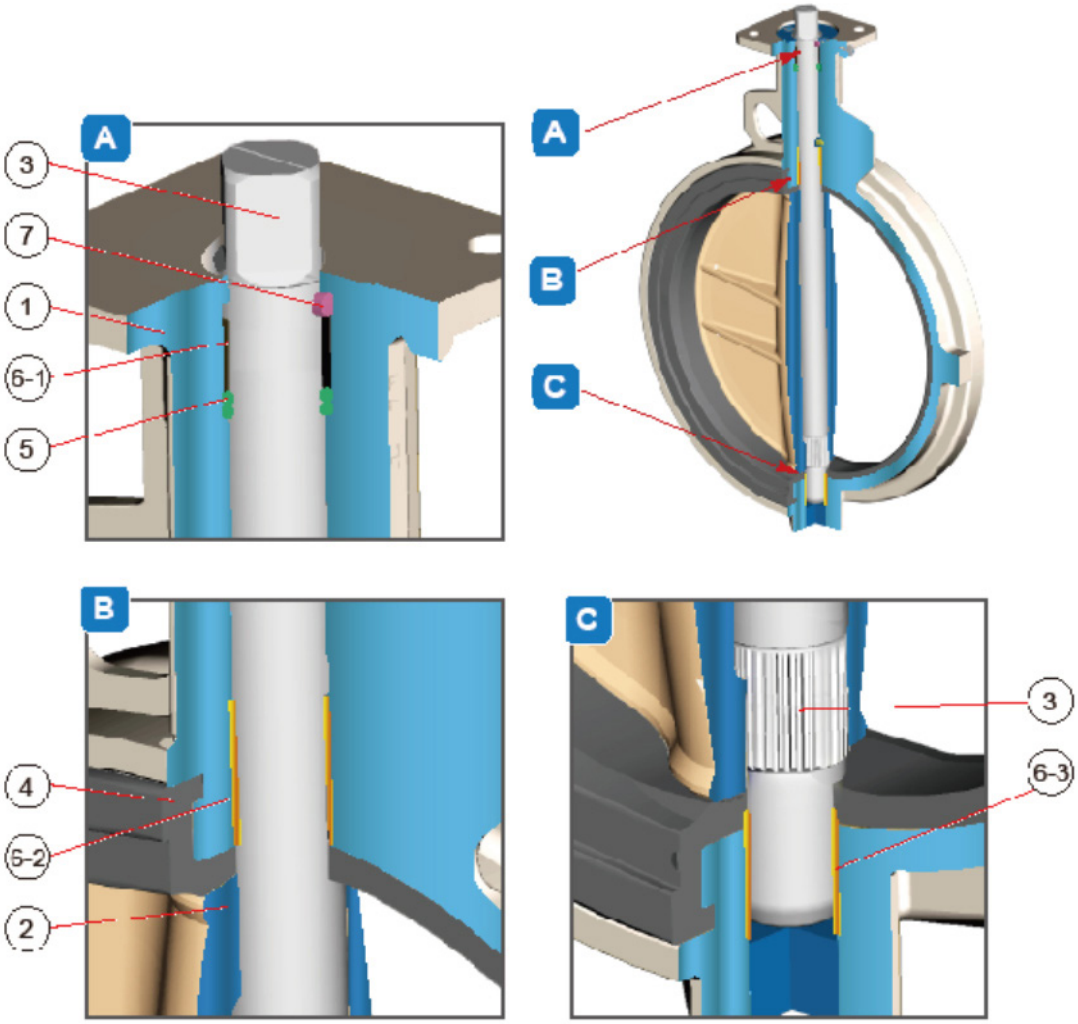

N°	PARTICOLARE	MATERIALI	SPECIFICHE	NOTE
1	CORPO	GHISA SFEROIDALE	ASTM A536-65-45-12	-
		GHISA GRIGIA	ASTM A126 CL.B	
2	DISCO	GHISA SFEROIDALE	ASTM A536-65-45-12	Disco ricoperto con NYLON 11
		ACCIAIO INOX	ASTM A351 CF8M	
		ALU-BRONZO	ASTM B148 C95400	
3	ALBERO	ACCIAIO INOX	ASTM A182 F6A	-
			ASTM A182 F316	
			ASTM A564 GR. 630	
4	SEDE	EPT	-	-20°C / +140°C *
		NEOPRENE	-	0°C / 80°C *
		SILICONE	-	-20°C / +180°C *
		HYPALON	-	- 20°C / +135°C *
		VITON	-	-18°C / +204°C *
		NBR	-	-10°C / +80°C *
5	O-RING	NBR	-	-
6-1	BOCCOLA	DELRIN	-	-
6-2		R-PTFE + ACCIAIO INOX	R-PTFE + ASTM A240 GR. 304	-
6-3		BRONZO	ASTM B62	Solo nelle valvole con corpo in ghisa
7	SPINOTTO	ACCIAIO INOX	ASTM A182 F304	-

(*) Attenzione: la temperatura di esercizio deve sempre essere correlata con la pressione e la natura chimica del fluido

La documentazione tecnica è aggiornata alla data dell'edizione; le caratteristiche tecniche si intendono a titolo puramente indicativo e non vincolante.
Possibili modifiche al prodotto possono essere realizzate senza obbligo di preavviso.

© Valsar 2018

VALVOLE A FARFALLA
VF-73

CE Ex II 2 G/D T.F. 02

SERIE VF-73 IN ACCIAIO DN 40 – DN 300

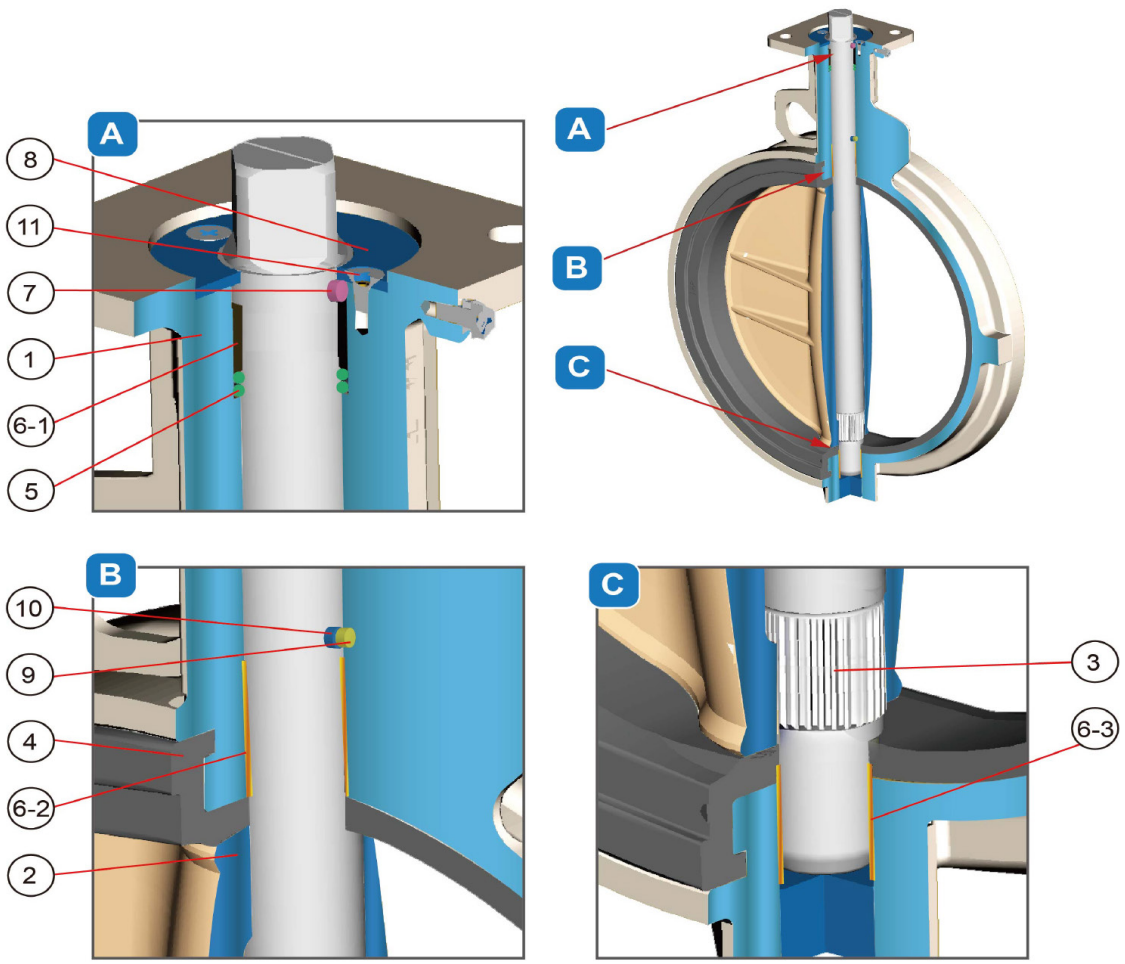

N°	PARTICOLARE	MATERIALI	SPECIFICHE	NOTE
1	CORPO	ACCIAIO INOX	ASTM A351 CF8	-
			ASTM A351 CF8M	
		ACCIAIO AL CARBONIO	ASTM A216 WCB	
2	DISCO	ACCIAIO INOX	ASTM A351 CF8M	
			ASTM A351 CF8	
3	ALBERO	ACCIAIO INOX	ASTM A182 F6A	-
			ASTM A182 F316	
			ASTM A564 GR. 630	
4	SEDE	EPT	-	-20°C / +140°C *
		NEOPRENE	-	0°C / 80°C *
		SILICONE	-	-20°C / +180°C *
		HYPALON	-	- 20°C / +135°C *
		VITON	-	-18°C / +204°C *
		NBR	-	-10°C / +80°C *
5	O-RING	NBR	-	-
6-1	BOCCOLA	DELRIN	-	-
6-2		R-PTFE + ACCIAIO INOX	R-PTFE + ASTM A240 GR. 304	
6-3				
7	SPINOTTO	ACCIAIO INOX	ASTM A182 F304	-
8	COPERCHIO SUPERIORE	ACCIAIO INOX	ASTM A240 F304	-
9	SPINOTTO ANTISTATICO	ACCIAIO INOX	ASTM A182 F304	-
10	MOLLA	ACCIAIO INOX	ASTM A182 F304	-
11	VITE	ACCIAIO INOX	ASTM A193 GR. B8	-

(*) Attenzione: la temperatura di esercizio deve sempre essere correlata con la pressione e la natura chimica del fluido

La documentazione tecnica è aggiornata alla data dell'edizione; le caratteristiche tecniche si intendono a titolo puramente indicativo e non vincolante.
Possibili modifiche al prodotto possono essere realizzate senza obbligo di preavviso.

© Valsar 2018

VALVOLE A FARFALLA
VF-73

CE Ex II 2 G/D T.F. 02

SERIE VF-73 DN 350-600

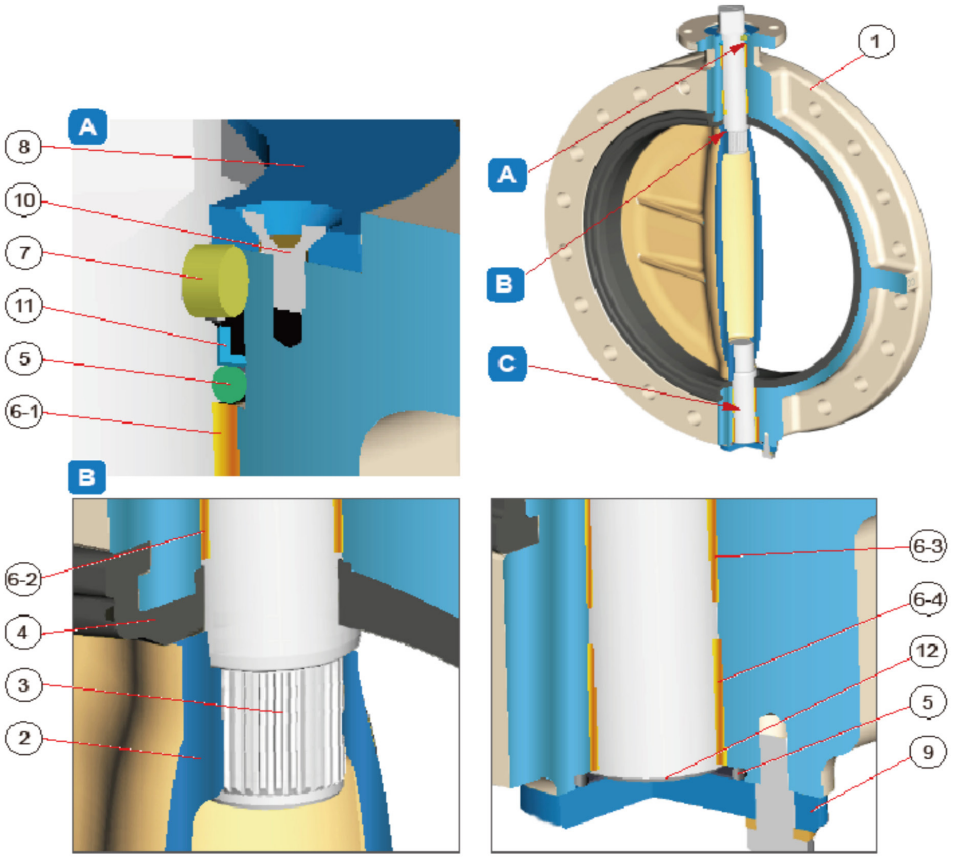

N°	PARTICOLARE	MATERIALI	SPECIFICHE	NOTE
1	CORPO	GHISA GRIGIA	ASTM A126 CL.B	-
		GHISA SFEROIDALE	ASTM A536-65-45-12	
		ACCIAIO AL CARBONIO	ASTM A216 WCB	
		ACCIAIO INOX	ASTM A351 CF8	
			ASTM A351 CF8M	
2	DISCO	GHISA SFEROIDALE	ASTM A536-65-45-12	Disco ricoperto con NYLON 11
		ACCIAIO INOX	ASTM A351 CF8M	-
		ALU-BRONZO	ASTM B148 C95400	-
3	ALBERO	ACCIAIO INOX	ASTM A182 F6A	-
			ASTM A182 F316	
			ASTM A564 GR. 630	
4	SEDE	EPT	-	-20°C / +140°C *
		NEOPRENE	-	0°C / 80°C *
		SILICONE	-	-20°C / +180°C *
		HYPALON	-	- 20°C / +135°C *
		VITON	-	-18°C / +204°C *
		NBR	-	-10°C / +80°C *
5	O-RING	NBR	-	-
6-1	BOCCOLA	R-PTFE + ACCIAIO INOX	R-PTFE + ASTM A240 GR. 304	-
6-2				
6-3				
6-4				
7	SPINOTTO	ACCIAIO INOX	ASTM A182 F304	-
8	COPERCHIO SUPERIORE	GHISA GRIGIA	ASTM A126 CL.B	Per valvole con corpo in Ghisa
		ACCIAIO INOX	ASTM A351 CF8M	Per valvole con corpo in Acciaio
9	COPERCHIO INFERIORE	GHISA GRIGIA	ASTM A126 CL.B	Per valvole con corpo in Ghisa
		ACCIAIO INOX	ASTM A351 CF8M	Per valvole con corpo in Acciaio
10	VITE	ACCIAIO	-	-
11	ANELLO REGGISPINTA	ACCIAIO INOX	ASTM A240 GR. 304	-
12	BADERNA	PTFE	-	-

(*) Attenzione: la temperatura di esercizio deve sempre essere correlata con la pressione e la natura chimica del fluido

La documentazione tecnica è aggiornata alla data dell'edizione; le caratteristiche tecniche si intendono a titolo puramente indicativo e non vincolante.
Possibili modifiche al prodotto possono essere realizzate senza obbligo di preavviso.

© Valsar 2018

VALVOLE A FARFALLA
VF-73

CE Ex II 2 G/D T.F. 02

SERIE VF-73 DN 650 - 1800

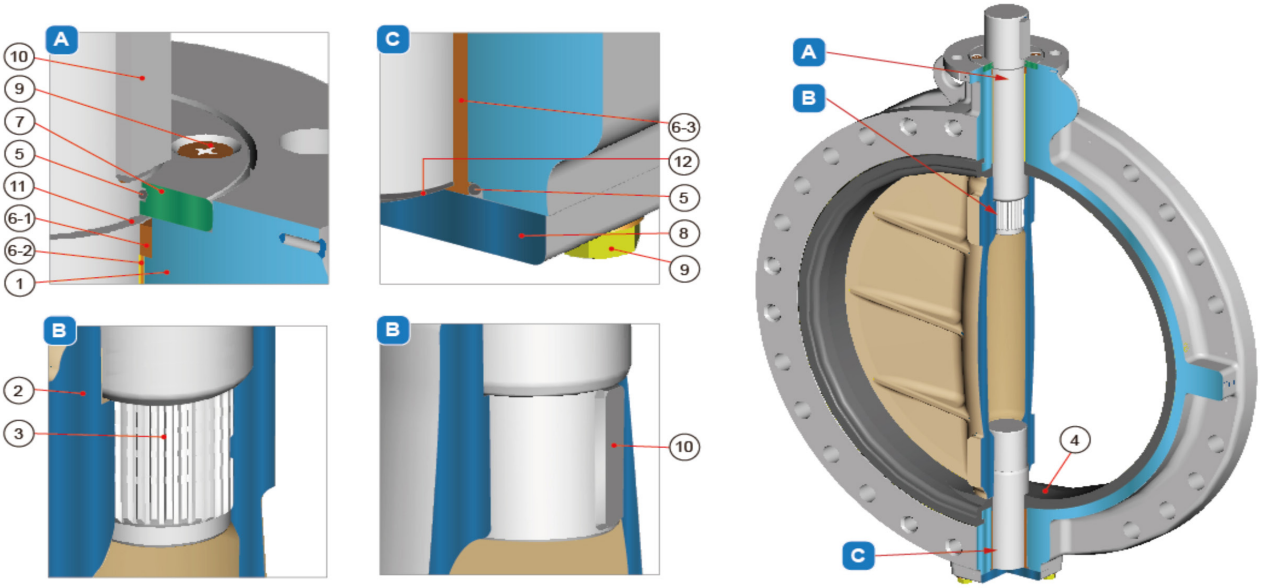

N°	PARTICOLARE	MATERIALI	SPECIFICHE	NOTE
1	CORPO	GHISA GRIGIA	ASTM A126 CL.B	-
		GHISA SFEROIDALE	ASTM A536-65-45-12	
		ACCIAIO AL CARBONIO	ASTM A216 WCB	
		ACCIAIO INOX	ASTM A351 CF8	
			ASTM A351 CF8M	
2	DISCO	GHISA SFEROIDALE	ASTM A536-65-45-12	Disco ricoperto con NYLON 11
		ACCIAIO INOX	ASTM A351 CF8M	-
		ALU-BRONZO	ASTM B148 C95400	-
3	ALBERO	ACCIAIO INOX	ASTM A182 F6A	-
			ASTM A182 F316	
			ASTM A564 GR. 630	
4	SEDE	EPT	-	-20°C / +140°C *
		NEOPRENE	-	0°C / 80°C *
		SILICONE	-	-20°C / +180°C *
		HYPALON	-	- 20°C / +135°C *
		VITON	-	-18°C / +204°C *
		NBR	-	-10°C / +80°C *
5	O-RING	NBR	-	-
6-1	BOCCOLA	BRONZO	ASTM B62	-
6-2		R-PTFE + ACCIAIO INOX	R-PTFE + ASTM A240 GR. 316	
6-3				
7	COPERCHIO SUPERIORE	GHISA GRIGIA	ASTM A126 CL.B	Per valvole con corpo in Ghisa
		ACCIAIO INOX	ASTM A351 CF8M	Per valvole con corpo in Acciaio
8	COPERCHIO INFERIORE	GHISA GRIGIA	ASTM A126 CL.B	Per valvole con corpo in Ghisa
		ACCIAIO INOX	ASTM A351 CF8M	Per valvole con corpo in Acciaio
9	VITE	ACCIAIO	-	-
10	ANELLO REGGISPINTA	ACCIAIO INOX	ASTM A240 GR. 304	-
11	BADERNA	PTFE	-	-
12	CHIAVE	ACCIAIO	-	-

(*) Attenzione: la temperatura di esercizio deve sempre essere correlata con la pressione e la natura chimica del fluido

La documentazione tecnica è aggiornata alla data dell'edizione; le caratteristiche tecniche si intendono a titolo puramente indicativo e non vincolante.
Possibili modifiche al prodotto possono essere realizzate senza obbligo di preavviso.

© Valsar 2018

VALVOLE A FARFALLA
VF-73

CE Ex II 2 G/D T.F. 02

DIMENSIONI
SERIE VF-730 WAFER IN GHISA

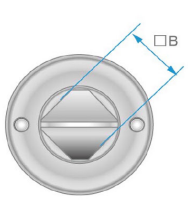

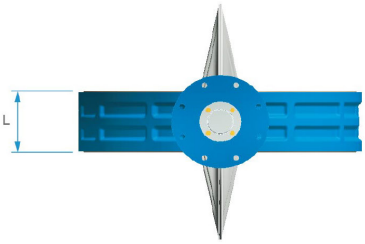

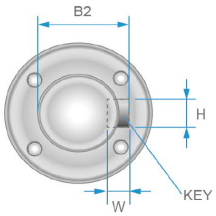

DN 40 ~ DN 600
INCH 1 1/2" ~ 24"

DN 650 ~ DN 1000
INCH 26" ~ 40"

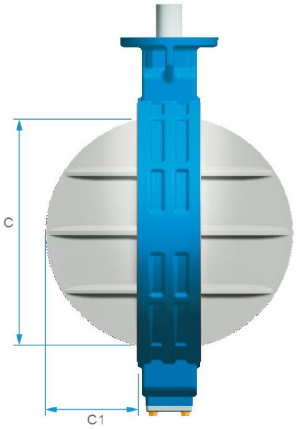

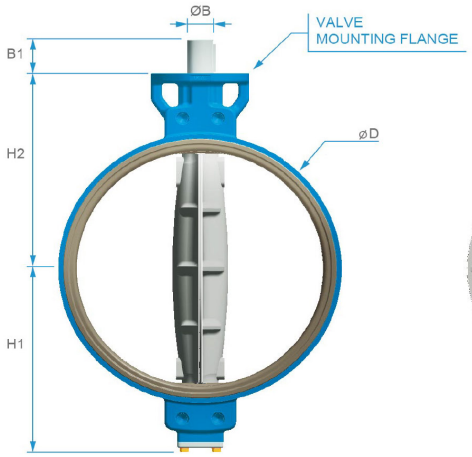

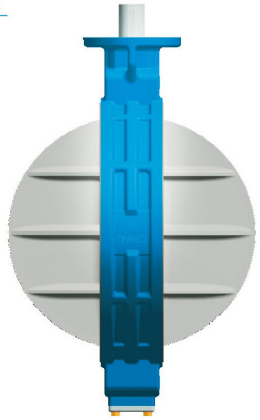

DIMENSIONI (mm)															
MISURE		SCARTAMENTO	DIMENSIONI			FLANGIA SUPERIORE		FINITURA ASTA					INGOMBRO DEL DISCO		PESO AD ASSE NUDO
DN	Inch (")	L	H1	H2	ØD	Foratura	PCD	ØB	B	B1	B2	KEY (H*W)	C	C1	(Kg)
40	1.1/2	33	60	120	81	F07	70	14	11	19	-	-	34	7	2
50	2	43	65	143	96	F07	70	14	11	19	-	-	39	8	3
65	2.1/2	46	71	155	110	F07	70	14	11	19	-	-	55	13	3.8
80	3	46	77	162	124	F07	70	14	11	19	-	-	69	19	4
100	4	52	107	181	148	F07	70	14	11	19	-	-	91	27	5.3
125	5	56	122	197	180	F07	70	17,9	14	19	-	-	115	36	7.3
150	6	56	150	210	206	F07	70	17,9	14	19	-	-	140	47	8.2
200	8	60	165	240	259	F10/(1)F12	102/(1)125	22	17	24	-	-	186	68	13.5
250	10	68	201	286	320	F10/(1)F12	102/(1)125	25	19	24	-	-	239	90	21.2
300	12	78	234	309	370	F10/(1)F12	102/(1)125	27,85	22	24	-	-	288	111	32.5
350	14	78	303	329	412	F12/(1)F14	125/(1)140	35	27	29	-	-	325	128	48
400	16	102	335	361	475	F12/(1)F14	125/(1)140	35	27	29	-	-	375	143	60
450	18	114	363	393	530	F14/(1)F16	140/(1)165	47,7	36	38	-	-	423	162	80
500	20	127	397	427	585	F14/(1)F16	140/(1)165	47,7	36	38	-	-	473	182	125
550	22	154	426	475	635	F14/(1)F16	140/(1)165	47,7	36	38	-	-	507	186	130
600	24	154	459	492	687	F16	165	60	46	48	-	-	560	214	200
650	26	165	489	515	718	F16	165	65	-	90	69.5	18*12	606	230	194
700	28	165	511	563	796	F16	165	74,7	-	90	79.2	20*12	655	255	249
750	30	190	544	585	856	F25	254	74,7	-	110	79.2	20*12	692	264	316
800	32	190	592	630	870	F25	254	79,5	-	110	87.5	24*16	736	285	365
900	36	203	632	660	1003	F25	254	84,5	-	110	92.5	24*16	841	331	424
1000	40	216	698	749	1090	F30	298	99,3	-	155	105.3	28*16	941	373	648

(1) Per queste e altre dimensioni contattare prima il nostro ufficio tecnico

La documentazione tecnica è aggiornata alla data dell'edizione; le caratteristiche tecniche si intendono a titolo puramente indicativo e non vincolante.
Possibili modifiche al prodotto possono essere realizzate senza obbligo di preavviso.

© Valsar 2018

VALVOLE A FARFALLA
VF-73

CE Ex II 2 G/D T.F. 02

DIMENSIONI
SERIE VF-733 LUG IN GHISA

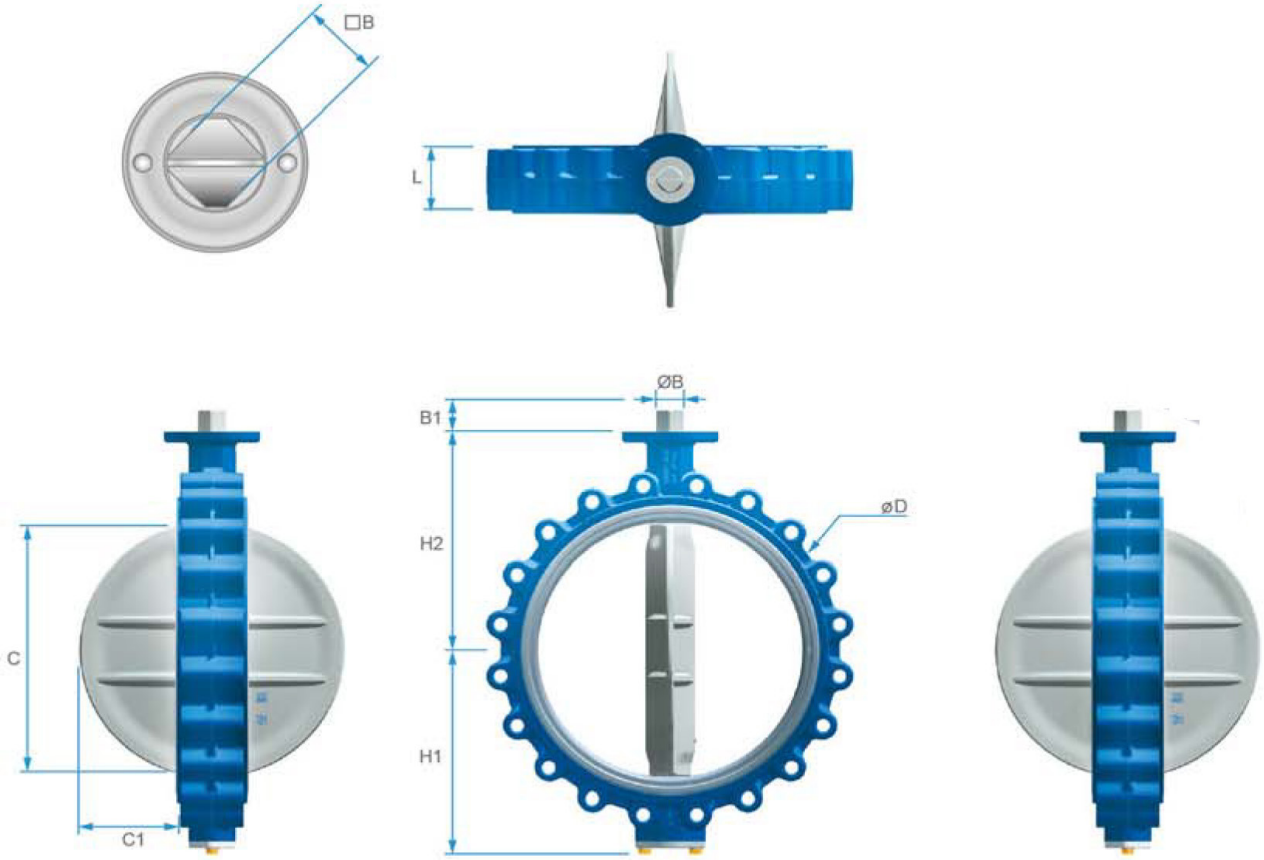

DIMENSIONI (mm)													
MISURE		SCARTAMENTO	DIMENSIONI			FLANGIA SUPERIORE		FINITURA ASTA			INGOMBRO DEL DISCO		PESO AD ASSE NUDO
DN	Inch (“)	L	H1	H2	ØD	Foratura	PCD	ØB	B	B1	C	C1	(Kg)
40	1.1/2	33	60	120	81	F07	70	14	11	19	34	7	2.2
50	2	43	65	143	96	F07	70	14	11	19	39	8	3.4
65	2.1/2	46	71	155	110	F07	70	14	11	19	55	13	4
80	3	46	77	162	124	F07	70	14	11	19	69	19	4.5
100	4	52	107	181	148	F07	70	14	11	19	91	27	7.6
125	5	56	122	197	180	F07	70	17,9	14	19	115	36	9.5
150	6	56	150	210	206	F07	70	17,9	14	19	140	47	10.4
200	8	60	165	240	259	F10/(1)F12	102/(1)125	22	17	24	186	68	17.5
250	10	68	201	286	320	F10/(1)F12	102/(1)125	25	19	24	239	90	26.5
300	12	78	234	309	370	F10/(1)F12	102/(1)125	27,85	22	24	288	111	43.5
350	14	78	303	329	412	F12/(1)F14	125/(1)140	35	27	29	325	128	58
400	16	102	335	361	475	F12/(1)F14	125/(1)140	35	27	29	375	143	81.6
450	18	114	363	393	530	F14/(1)F16	140/(1)165	47,7	36	38	423	162	110
500	20	127	397	427	585	F14/(1)F16	140/(1)165	47,7	36	38	473	182	155
600	24	154	459	492	687	F16	165	60	46	48	560	214	318

(1) Per queste e altre dimensioni contattare prima il nostro ufficio tecnico

La documentazione tecnica è aggiornata alla data dell'edizione; le caratteristiche tecniche si intendono a titolo puramente indicativo e non vincolante.
Possibili modifiche al prodotto possono essere realizzate senza obbligo di preavviso.
© Valsar 2018

VALVOLE A FARFALLA
VF-73

CE Ex II 2 G/D T.F. 02

DIMENSIONI
SERIE VF-737 FLANGIATE IN GHISA

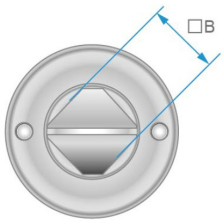

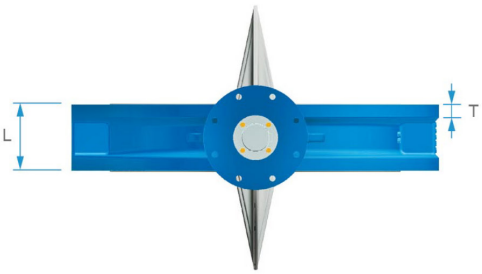

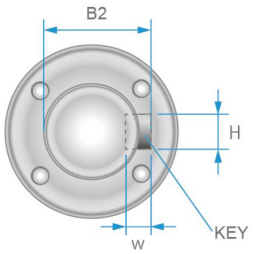

DN 350 ~ DN 600
INCH 14” ~ 24”

DN 650 ~ DN 1800
INCH 26” ~ 72”

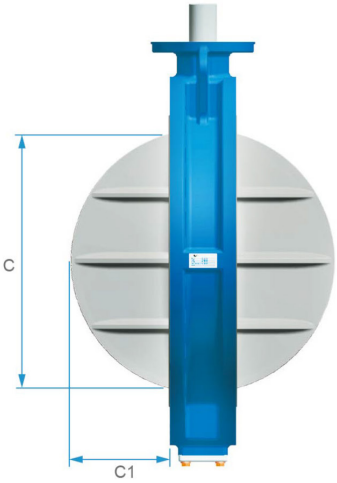

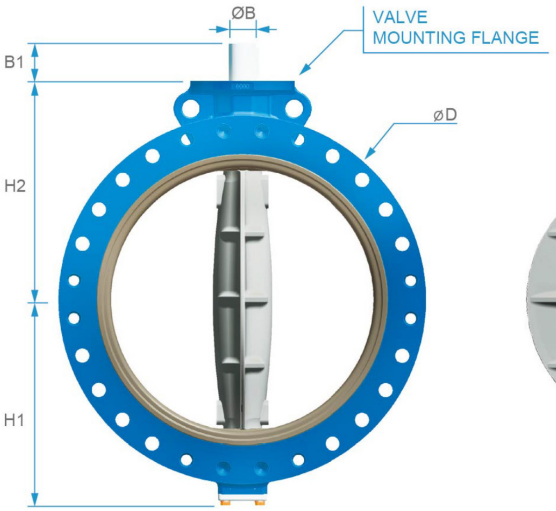

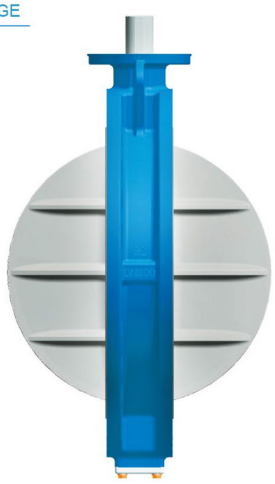

DIMENSIONI (mm)															
MISURE	SCARTAMENTO	DIMENSIONI			FLANGIA SUPERIORE		FINITURA ASTA					INGOMBRO DEL DISCO		SPESSORE FLANGIA	PESO AD ASSE NUDO
DN	L	H1	H2	ØD	Foratura	PCD	ØB	B	B1	B2	KEY (H*W)	C	C1		(Kg)
350	78	303	329	535	F12/(1)F14	125/(1)140	35	27	29	-	-	325	128	21	69
400	102	335	361	600	F12/(1)F14	125/(1)140	35	27	29	-	-	375	143	22	95
450	114	363	393	648	F14/(1)F16	140/(1)165	47,7	36	38	-	-	423	162	27	129
500	127	397	427	715	F14/(1)F16	140/(1)165	47,7	36	38	-	-	473	182	30	161
550	154	426	475	762	F14/(1)F16	140/(1) 165	47,7	36	38	-	-	507	186	31	191
600	154	459	492	840	F16	165	60	46	48	-	-	560	214	36	248
650	165	489	515	870	F16	165	65	-	90	69.5	18*12	607	232	40	294
700	165	511	563	927	F16	165	74,7	-	90	79.2	20*12	655	255	40	329
750	190	544	585	997	F25	254	74,7	-	110	79.2	20*12	692	264	40	431
800	190	592	630	1060	F25	254	79,5	-	110	87.5	24*16	736	285	44	507
900	203	632	660	1170	F25	254	84,5	-	110	92.5	24*16	841	331	46	621
950	216	682	729	1238	F25	254	94,3	-	110	100.3	28*16	889	350	50	750
1000	216	698	749	1289	F30	298	99,3	-	155	105.3	28*16	941	375	50	810
1050	216	761	813	1340	F30	298	99,3	-	155	105.3	28*16	979	393	50	859
1100	216	768	814	1403	F30	298	109,3	-	180	116.3	32*18	1026	416	50	931
1200	254	814	870	1511	F30	298	109,3	-	180	116.3	32*18	1132	453	56	1161

(1) Per queste e altre dimensioni contattare prima il nostro ufficio tecnico

La documentazione tecnica è aggiornata alla data dell'edizione; le caratteristiche tecniche si intendono a titolo puramente indicativo e non vincolante.
Possibili modifiche al prodotto possono essere realizzate senza obbligo di preavviso.

© Valsar 2018

VALVOLE A FARFALLA
VF-73

CE Ex II 2 G/D T.F. 02

DIMENSIONI
SERIE VF-730 WAFER IN ACCIAIO

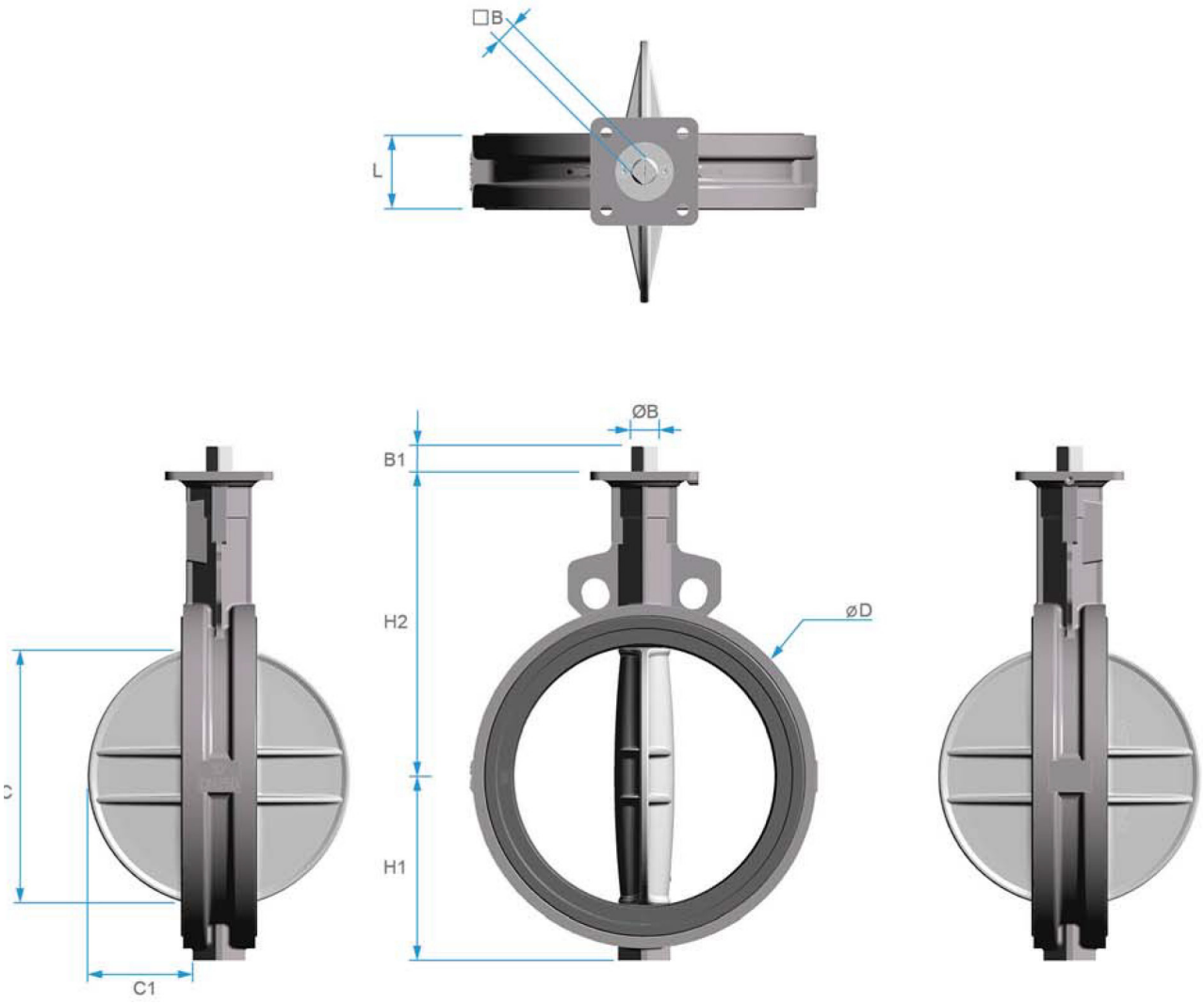

DIMENSIONI (mm)												
MISURE	SCARTAMENTO	DIMENSIONI			FLANGIA SUPERIORE		FINITURA ASTA			INGOMBRO DEL DISCO		PESO AD ASSE NUDO
DN	L	H1	H2	ØD	Foratura	PCD	ØB	B	B1	C	C1	(Kg)
40	33	60	120	81	F07	70	14	11	19	34	7	3
50	43	65	143	96	F07	70	14	11	19	39	8	4
65	46	71	155	110	F07	70	14	11	19	55	13	5
80	46	77	162	126	F07	70	14	11	19	69	19	5
100	52	91	182	153	F07	70	14	11	19	91	27	6
125	56	103	197	180	F07	70	17,9	14	19	115	36	8
150	56	120	210	206	F07	70	17,9	14	19	140	47	9
200	60	144	240	259	F10/(1)F12	102/(1)125	22	17	24	186	68	15
250	68	174	288	325	F10/(1)F12	102/(1)125	25	19	24	239	90	23
300	78	206	311	373	F10/(1)F12	102/(1)125	27,85	22	24	288	111	36

(1) Per queste e altre dimensioni contattare prima il nostro ufficio tecnico

La documentazione tecnica è aggiornata alla data dell'edizione; le caratteristiche tecniche si intendono a titolo puramente indicativo e non vincolante.
Possibili modifiche al prodotto possono essere realizzate senza obbligo di preavviso.

© Valsar 2018

VALVOLE A FARFALLA
VF-73

CE Ex II 2 G/D T.F. 02

DIMENSIONI
SERIE VF-733 LUG IN ACCIAIO

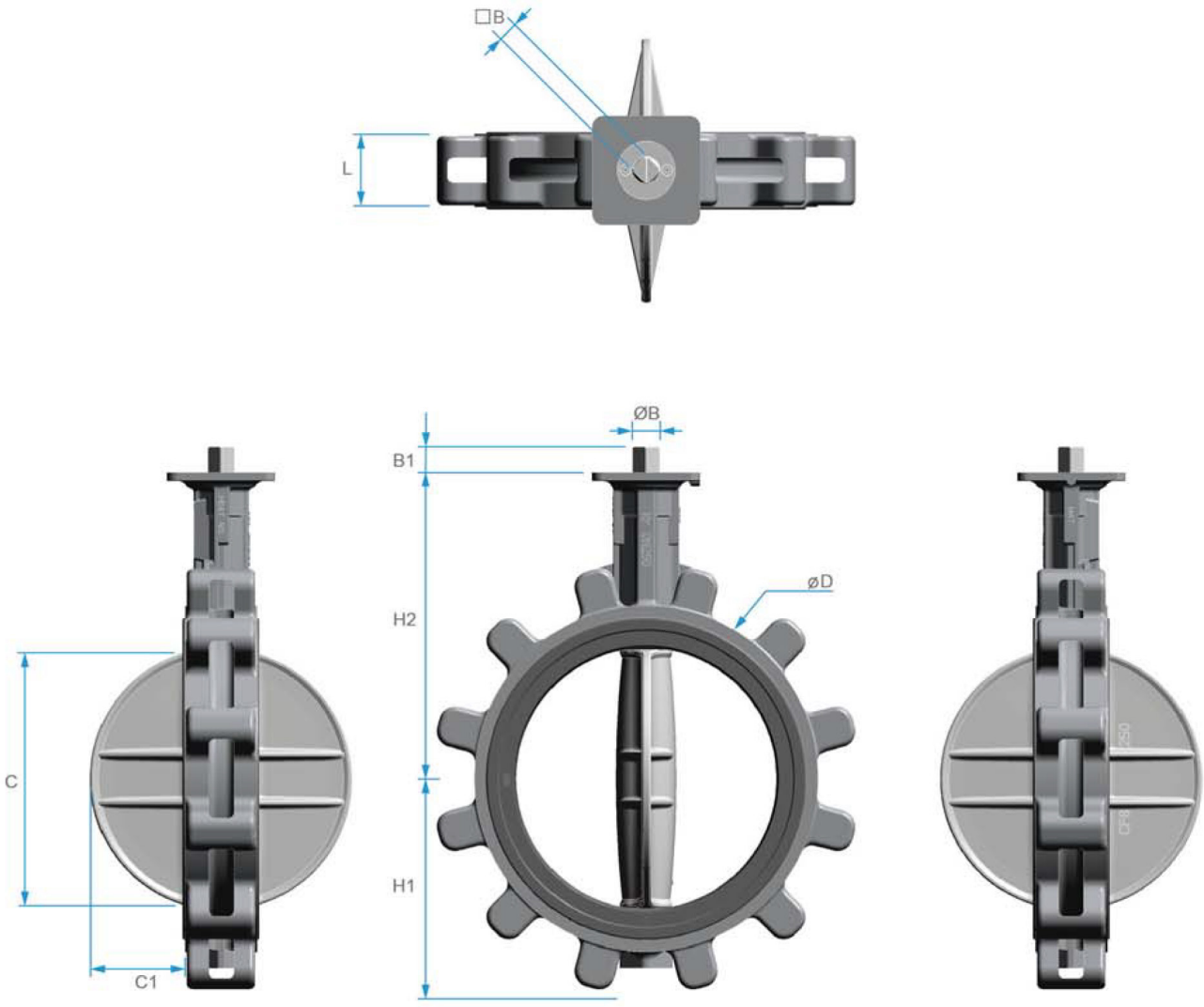

DIMENSIONI (mm)												
MISURE	SCARTAMENTO	DIMENSIONI			FLANGIA SUPERIORE		FINITURA ASTA			INGOMBRO DEL DISCO		PESO AD ASSE NUDO
DN	L	H1	H2	ØD	Foratura	PCD	ØB	B	B1	C	C1	(Kg)
40	33	60	120	81	F07	70	14	11	19	34	7	3
50	43	65	143	96	F07	70	14	11	19	39	8	4
65	46	71	155	110	F07	70	14	11	19	55	13	5
80	46	77	162	126	F07	70	14	11	19	69	19	5
100	52	91	182	153	F07	70	14	11	19	91	27	9
125	56	103	197	180	F07	70	17,9	14	19	115	36	11
150	56	120	210	206	F07	70	17,9	14	19	140	47	12
200	60	144	240	259	F10/(1)F12	102/(1)125	22	17	24	186	68	19
250	68	174	288	325	F10/(1)F12	102/(1)125	25	19	24	239	90	29
300	78	210	311	373	F10/(1)F12	102/(1)125	27,85	22	24	288	111	48

(1) Per queste e altre dimensioni contattare prima il nostro ufficio tecnico

La documentazione tecnica è aggiornata alla data dell'edizione; le caratteristiche tecniche si intendono a titolo puramente indicativo e non vincolante.
Possibili modifiche al prodotto possono essere realizzate senza obbligo di preavviso.
© Valsar 2018

VALVOLE A FARFALLA

VF-73

CE Ex II 2 G/D T.F. 02

TORSIONE OPERATIVA (Nm)							
MISURA	MOMENTO TORCENTE						
	LUBRIFICATE				ASCIUTTE		
	PN 3	PN 6	PN 10	PN 16	PN 3	PN 6	PN 10
DN 40	15	17	19	23	19	21	23
DN 50	15	17	19	23	19	21	23
DN 65	18	20	22	26	22	24	27
DN 80	28	31	34	41	34	38	42
DN 100	37	41	45	54	45	50	56
DN 125	61	68	76	91	76	84	93
DN 150	116	127	140	154	126	138	152
DN 200	171	190	211	253	211	234	260
DN 250	275	306	340	408	340	378	420
DN 300	381	423	470	564	470	522	580
DN 350	545	605	672	-	672	747	830
DN 400	728	809	899	-	899	999	1110
DN 450	912	1013	1126	-	1126	1251	1390
DN 500	1135	1261	1401	-	1401	1557	1730
DN 550	1373	1525	1695	-	1695	1884	2093
DN 600	1325	1472	1636	-	1636	1818	2020
DN 650	1555	1727	1920	-	1920	2133	2370
DN 700	2339	2599	2888	-	2888	3209	3566
DN 750	2608	2898	3220	-	3220	3578	3975
DN 800	3008	3342	3713	-	3713	4125	4583
DN 900	3828	4253	4726	-	4726	5251	5834
DN 950	4415	4920	6616	-	5450	6050	7100
DN 1000	5090	5680	7620	-	6280	7010	9410
DN 1050	5611	6262	8401	-	6924	7728	10374
DN 1100	6158	6872	9262	-	7599	8481	11385
DN 1200	7328	8178	11022	-	9043	10093	13548

Già calcolato il fattore di sicurezza al 30%. Per il calcolo corretto delle dimensioni dell'attuatore contattare il nostro ufficio tecnico.

VALORI CV									
DN	ANGOLO DI APERTURA DELLA VALVOLA								
mm	10°	20°	30°	40°	50°	60°	70°	80°	90°
40	0,8	2,8	8,1	16,6	25,7	42,1	69.0	94.8	132.2
50	1,3	4,4	11,9	25,7	44,5	70,2	117.0	154.4	225.8
65	2,3	8,8	21,3	41,0	71,4	111,2	218.8	280.8	368.6
80	2,9	11,5	30,4	56,2	97,1	147,4	250.4	395.5	497.3
100	4,4	17,1	45,6	84,2	139,2	258,6	422.4	709.0	845.9
125	7,6	28,1	72,5	138,1	253,9	461,0	700.8	1214.5	1454.3
150	11,7	48,0	111,2	204,8	381,4	634,1	1021.4	1474.2	2175.0
200	22,2	74,9	193,1	358,0	670,4	1164,2	1833.4	2702.7	3655.1
250	32,8	118,2	286,7	527,7	978,1	1710,5	2636.0	3809.5	5565.7
300	39,8	150,9	365,0	719,6	1330,3	2486,3	3800.2	5839.5	8257.9
350	55,0	190,7	456,3	930,2	1752,7	3010,4	4656.6	6726.3	9733.2
400	72,5	270,3	594,4	1260,1	2308,4	3955,8	6300.5	9475.8	13405.9
450	87,8	299,5	726,6	1413,4	2708,6	4592,3	7407.3	11084.6	15926.0
500	120,5	404,8	1005,0	1979,6	3610,6	6257,2	9960.2	15337.5	21935.2
550	146,3	489,1	1215,6	2395,0	4368,8	7571,1	12051.0	18557.4	26541.5
600	162,6	578,0	1349,0	2795,1	5225,2	8846,4	13975.7	21163.0	29503.9
650	190,7	677,4	1583,0	3280,7	6132,0	10381,4	16401.1	24836.8	34626.2
700	223,5	771,0	1958,6	3772,1	7008,3	12471,0	20407.1	29477.0	43080.6
750	237,5	819,0	2079,1	4001,4	7434,2	13229,2	21648.5	31270.6	45702.5
800	300,7	1138,4	2693,3	5303,6	9635,0	16523,9	26934.6	36987.2	53814.2
900	384,9	1466,0	3451,5	6858,5	12647,7	21275,3	34814.5	50184.8	71421.5
950	538,2	2024,1	4703,4	8400,6	14238,9	23166,0	38013.3	57704.4	72715.5
1000	596,7	2245,2	5213,5	9308,5	15788,0	25668,6	42120.0	63939.3	80582.6
1050	657,5	2475,7	5748,2	10262,1	17406,1	28300,0	46437.3	70493.7	88842.8
1100	721,9	2716,7	6308,6	11263,6	19103,8	31058,8	50965.2	77366.3	97505.5
1200	858,8	3232,7	7507,9	13404,7	22734,3	36962,6	60652.8	92073.2	116039.4

CV = valori di flusso in U.S. gallon/minuto risultante alla pressione di 1 psi con acqua a 20°C
CV = 1,17 Kv, dove Kv = valori di flusso in m3/h alla pressione differenziale di 1 kg/cm2 con acqua a 20°C

La documentazione tecnica è aggiornata alla data dell'edizione; le caratteristiche tecniche si intendono a titolo puramente indicativo e non vincolante.
Possibili modifiche al prodotto possono essere realizzate senza obbligo di preavviso.

© Valsar 2018

VALVOLE A FARFALLA
VF-73

CE Ex II 2 G/D T.F. 02

LEVE E RIDUTTORI MANUALI CON VOLANTINO

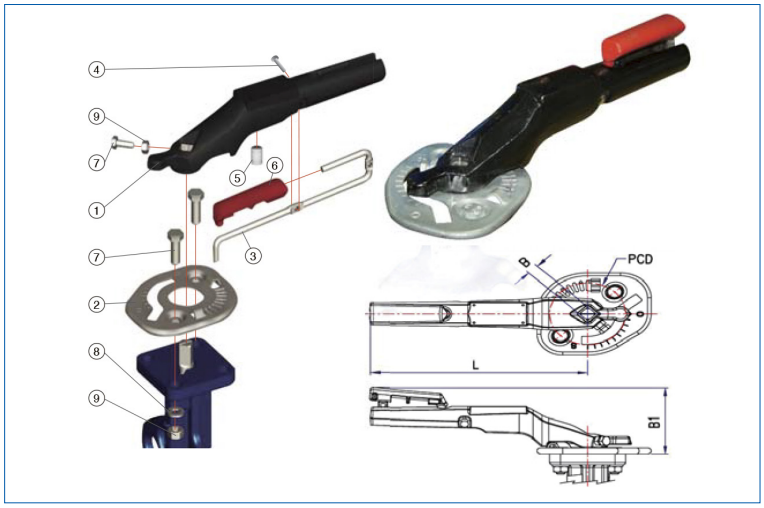

N°	PARTICOLARE	MATERIALI
1	LEVA	GHISA SFEROIDALE
		ACCIAIO INOX
2	SELETTORE	ACCIAIO
		ACCIAIO INOX
3	GRILLETTO	ACCIAIO INOX
4	RIVETTO	ACCIAIO INOX
5	MOLLA	ACCIAIO INOX
6	PROTEZIONE SBLOCCO	PLASTICA
7	VITE	ACCIAIO
		ACCIAIO INOX
8	RONDELLA	ACCIAIO
		ACCIAIO INOX
9	DADO	ACCIAIO
		ACCIAIO INOX

MISURA	DIMENSIONI (mm)			FLANGIA SUPERIORE		PESO (Kg)
DN VALVOLA	L	B1	B	Foratura	PCD	
40-100	200	75	11	F07	70	0,7
125-150	250	75	14	F07	70	0,8
200-300	355	84	17	F10	102	1,6
			19			
			22			

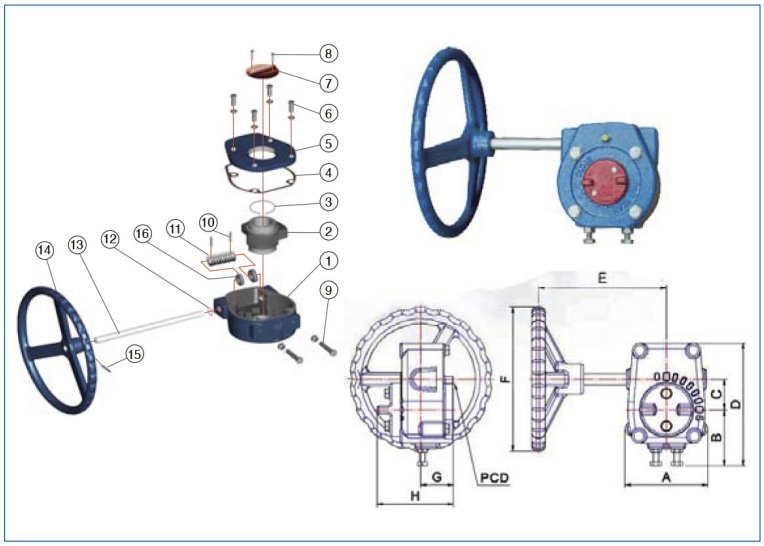

N°	PARTICOLARE	MATERIALI
1	CORPO	GHISA
2	INGRANAGGIO	GHISA SFEROIDALE
3	O-RING	NBR
4	GUARNIZIONE	CARTA
5	COPERCHIO	GHISA
6	VITE	ACCIAIO
7	INDICATORE	GHISA
8	VITE	ACCIAIO
9	FINE CORSA	ACCIAIO
10	SPINOTTO	ACCIAIO
11	VITE SENZA FINE	ACCIAIO
12	O-RING	NBR
13	ALBERO	ACCIAIO
14	VOLANTINO	GHISA
15	SPINOTTO	ACCIAIO
16	RONDELLE	ACCIAIO

DIAMETRO VALVOLE	PROFONDITÀ CAVA (mm)	DIMENSIONI (mm)								FLANGIA SUPERIORE		RAPPORTO DI RECUPERO	PESO Kg
		A	B	C	D	E	F	G	H	Tipo	PCD		
40-150	58	87	49	41	130	155	150	37	81	F07	70	1:40	3.3
200-300	65	117	81	63	176	195	200	41.5	91	F10	102	1:36	7.5
350-400	68	153	97	61	186	255	310	41	88	F12	125	1:36	9
450-600	95	181	102	81	223	340	400	52	117	F14	140	1:52	22

La documentazione tecnica è aggiornata alla data dell'edizione; le caratteristiche tecniche si intendono a titolo puramente indicativo e non vincolante.
Possibili modifiche al prodotto possono essere realizzate senza obbligo di preavviso.

© Valsar 2018

VALVOLE A FARFALLA
VF-73

CE Ex II 2 G/D T.F. 02

BULLONERIA CONSIGLIATA PER INSERIMENTO TRA FLANGE
UNI PN 10/16 – ANSI 150

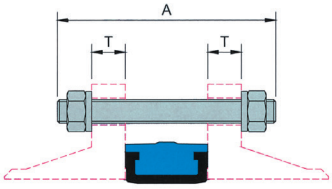

VF-730 WAFER
DN40 ~ DN900

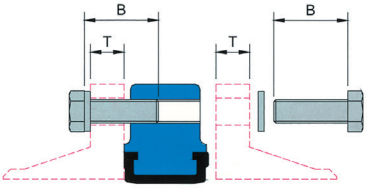

VF-733 FULL LUG
DN40 ~ DN600

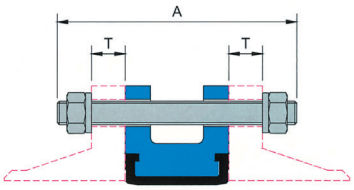

VF-737 FLANGE
DN500

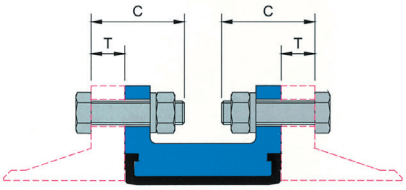

VF-737 FLANGE
DN600 ~ DN900

MISURA		PN 10					PN 16					ANSI 150				
DN	Inch (“)	Bullone	A	B	C	T	Bullone	A	B	C	T	Bullone	A	B	C	T
40	1. 1/2	M16	115	35	-	18	M16	115	35	-	18	1/2”	105	35	-	18
50	2	M16	130	40	-	20	M16	130	40	-	20	5/8”	125	40	-	19
65	2. 1/2	M16	130	45	-	20	M16	130	45	-	20	5/8”	135	45	-	22
80	3	M16	130	45	-	20	M16	130	45	-	20	5/8”	140	45	-	24
100	4	M16	140	50	-	22	M16	140	50	-	22	5/8”	145	50	-	24
125	5	M16	145	50	-	22	M16	145	50	-	22	3/4”	155	55	-	24
150	6	M20	160	55	-	24	M20	160	55	-	24	3/4”	160	55	-	25
200	8	M20	165	55	-	24	M20	160	55	-	24	3/4”	170	60	-	28
250	10	M20	175	60	-	26	M24	180	60	-	26	7/8”	185	65	-	30
300	12	M20	185	60	-	26	M24	195	70	-	28	7/8”	200	70	-	32
350	14	M20	185	60	-	26	M24	200	70	-	30	1”	215	75	-	35
400	16	M24	220	65	-	26	M27	235	80	-	32	1”	245	80	-	37
450	18	M24	235	70	-	28	M27	265	85	-	40	1. 1/8”	265	85	-	40
500	20	M24	250	70	-	28	M30	290	100	-	44	1 .1/8”	285	90	-	43
600	24	M27	295	80	100	34	M33	345	110	130	54	1 .1/4”	330	100	120	48
700	28	M27	295	-	100	30	M33	325	-	120	38	1 .1/4”	390	-	150	71
750	30	-	-	-	-	-	-	-	-	-	-	1. 1/4”	420	-	150	75
800	32	M30	330	-	110	32	M36	355	-	120	38	1.1/2”	445	-	170	81
900	36	M30	345	-	110	34	M36	370	-	130	40	1.1/2”	475	-	180	90

Attuatori pneumatici, motori elettrici, posizionatori, box fine corsa, elettrovalvole ed eventuali altri accessori disponibili a richiesta.

Via Raffaello Sanzio, 14 - 20090 Cesano Boscone (MI)
Telefono 0039 02 45866478 r.a. - Fax 0039 02 4584575
staff@valsar.it - valsar@valvoleafarfalla.it - www.valsar.it

© Valsar 2018 La documentazione tecnica è aggiornata alla data dell'edizione; le caratteristiche tecniche si intendono a titolo puramente indicativo e non vincolante. Possibili modifiche al prodotto possono essere realizzate senza obbligo di preavviso.